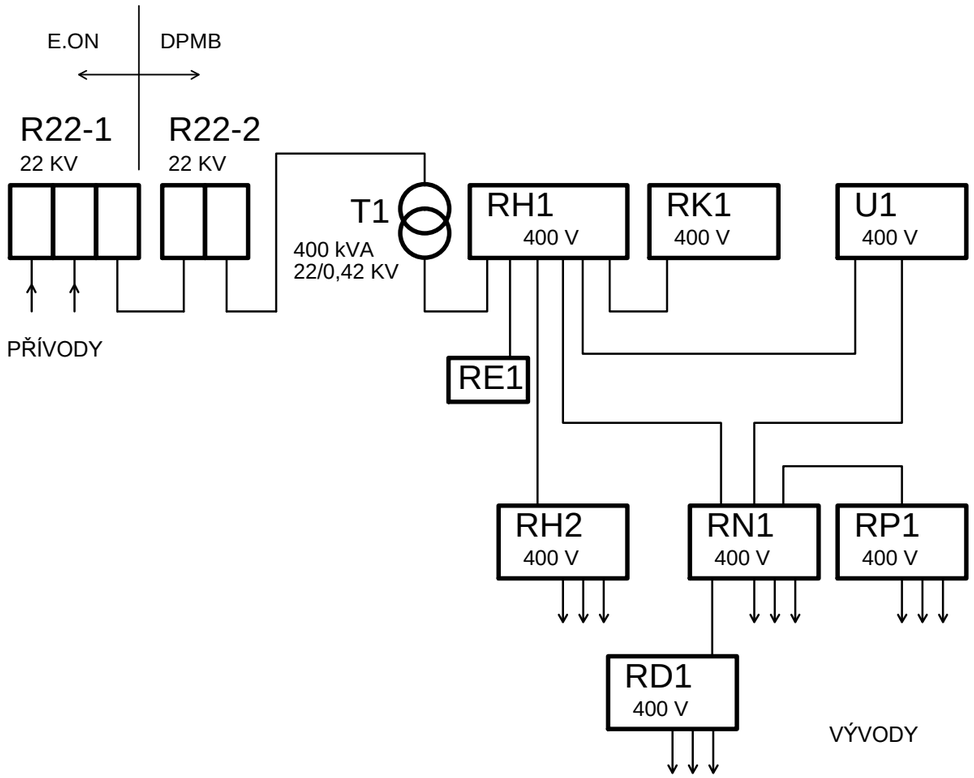

ZAPRACOVÁNÍ PŘIPOMÍNEK 03/2017

Změna:	Název změny:	Datum:	Provedl:	Podpis:

OBJEDNATEL:

Statutární město Brno
Dominikánské nám. 1
601 67 Brno

KOORDINÁTOR:

Dopravní podnik města Brna a.s.
Hlinky 64/151
603 00 Brno

Sdružení "MP + MCO - TT z Osové ke Kampusu MU", člen sdružení:

MORAVIA CONSULT Olomouc a.s.
Legionářská 1058/8, 779 00 Olomouc
tel.: +420 585 570 444
www.moravia.cz

METROPROJEKT Praha a.s.
nám. I. P. Pavlova 2/1786
120 00 Praha 2

generální ředitel: Ing. David Krása
tel.: +420 296 154 105
www.metroprojekt.cz
info@metroprojekt.cz

Souprava číslo:

HIP: Podpis:

Ing. Petr Vyskočil

tel.: **296 154 153**

Stupeň: **DUR**

Název a účel díla:

PRODLOUŽENÍ TT Z OSOVÉ KE KAMPUSU MU V BOHUNICÍCH - 1. ETAPA

Zpracovatelský útvar:

S71 - elektrotechnické

tel.: **296 154 158**

Vedoucí útvaru: Podpis:

Ing. Jan Kahuda

Název části díla:

Výkresová dokumentace
900 Provozní soubory
Silnoproud

D.
D.10
D.10.2

Odpovědný projektant: Podpis:

Ing. Václav Misárek

Vypracoval: Podpis:

Ing. Václav Misárek

Skart. znak: **V20/2037** Datum: **09/2016**

Počet formátů: **2xA4** Měřítko: **-----**

Název přílohy:

Schéma

Změna: **-**

Číslo příl.: **003**

IČD: **15 6733 001 04 10 02**